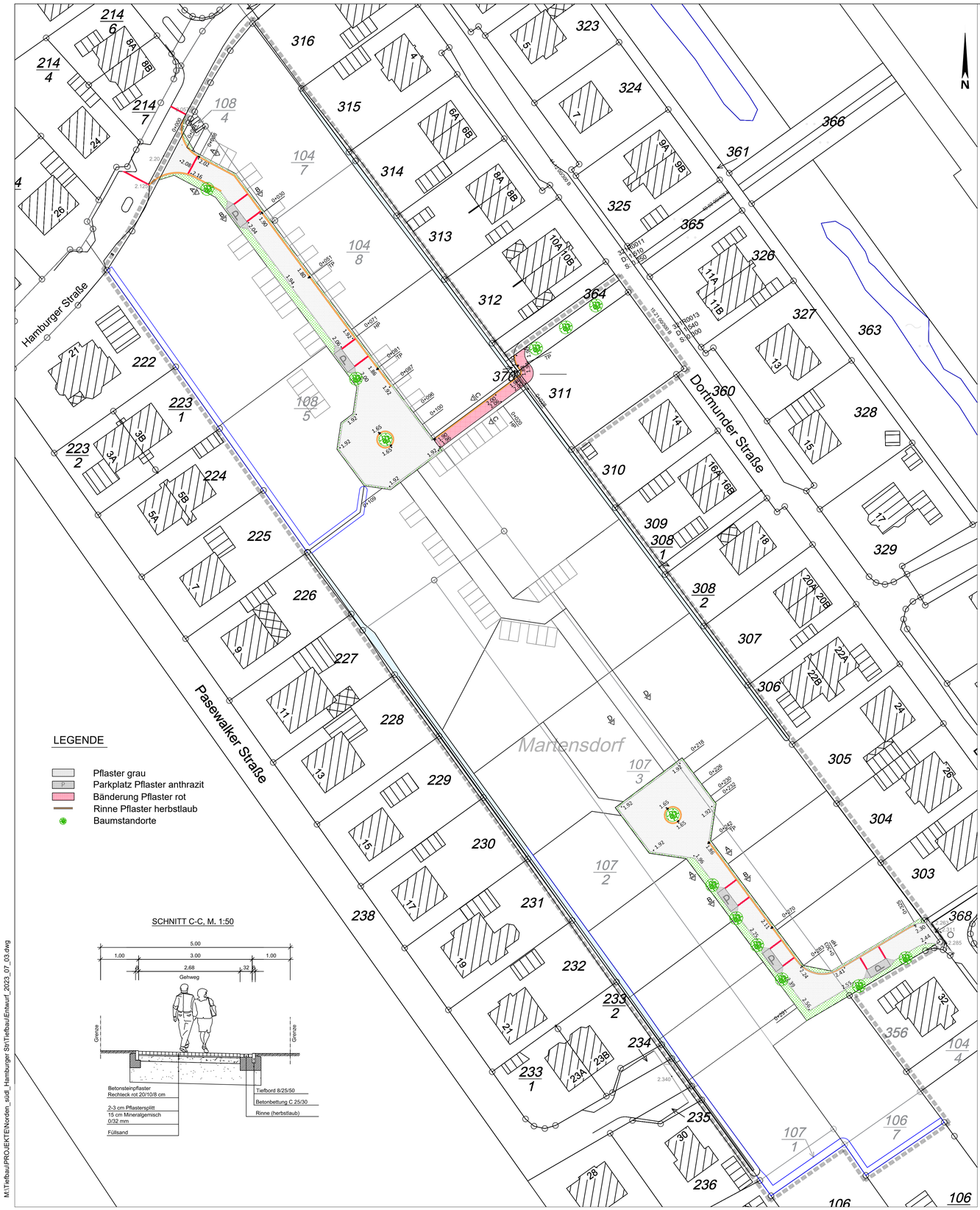

SCHNITT A-A M. 1:50

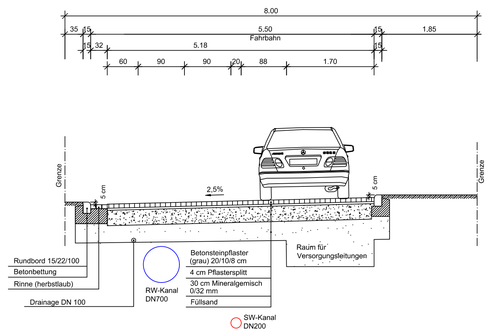

SCHNITT B-B M. 1:50

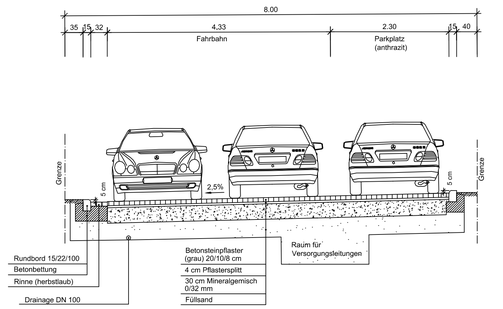

SCHNITT D-D M. 1:50

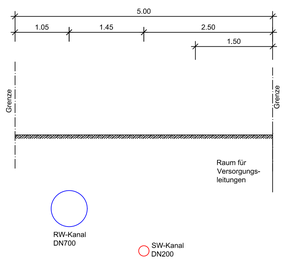

SCHNITT C-C, M. 1:50

Alle Maße sowie die Lage der Ver- und Entsorgungsleitungen sind am Bau zu prüfen!
Unstimmigkeiten sind dem Planverfasser sofort zu melden.
Bei Nichtbeachtung haftet der Ausführende.

Nr.	Datum	Änderung	Bearbeiter

Geschäftsstelle Aurich

Wagenweg 13
26603 Aurich
Tel. 04941 1705-0
E-Mail:info-aurich@nlg.de
www.nlg.de

Niedersächsische Landgesellschaft mbH

Bauvorhaben:
Stadt Norden B-Plan Nr. 15 -9. Änderung
Baugebiet "Zwischen Pasewalker Straße und Dortmunder Straße"

Straßenausbauplan
Entwurfsplanung

Zeichnung: Lageplan, Schnitte

Datum: 03.07.2023 | gez.: Efen | Maßstab: 1:500/50

Planverfasser:
Dipl.-Ing.(FH) Vrieling

Aurich

Projektnummer: 6688

Blatt Nr.: -

M:\Tiefbau\PROJEKTE\Norden_süd_Hamburger Str\Tiefbau\Entwurf_2023_07_03.dwg